VITRAC

HITACHI

Reliable solutions

Seri ZAXIS -5G

ZAXIS210LCH

Công suất động cơ	**125 kW (168 HP)**	Chiều dài cần	**5.68 m (loại H)**
Dung tích gầu	**0.9 - 1.1 m^3**	Chiều dài tay đòn	**2.91 m (loại H)**
Trọng lượng vận hành	**21 500 kg**	Đối trọng	**4 600 kg**

Hình ảnh minh họa có thể chứa một số trang bị tùy chọn.

- Hỗ trợ ngôn ngữ tiếng Việt
- Động cơ kim phun thường, thích hợp điều kiện thị trường Việt Nam
- Cabin OPG - Thiết kế chống vật liệu rơi
- ConSite — Hệ thống giám sát toàn bộ tình trạng thiết bị từ xa

ĐẶC TÍNH KỸ THUẬT ZX210LCH-5G

ĐỘNG CƠ

Model ..... Isuzu CC-6BG1T
Loại ..... 4 kì, làm mát bằng nước, phun trực tiếp
Nạp khí ..... Turbo tăng áp, làm mát trong
Số xi lanh 6
Công suất định mức
ISO 9249, net ..... 125 kW (168 HP) ở 2100 vòng/phút
SAE J1349, net ..... 125 kW (168 HP) ở 2100 vòng/phút
Mô men xoắn cực đại..... 637 Nm (65.0 kgfm) ở 1800 vòng/phút
Dung tích xi lanh ..... 6.494 lít
Đường kính x Hành trình .... 105mm x 125mm
Ắc quy ..... 2x 12 V / 88 Ah

HỆ THỐNG THỦY LỰC

Bơm thủy lực

Bơm chính ..... 2 bơm piston hướng trục thay đổi lưu lượng
Lưu lượng tối đa ..... 2 x 212 lít/phút
Bơm điều khiển ..... 1 bơm bánh răng
Lưu lượng tối đa ..... 33.6 lít/phút

Mô tơ thủy lực

Di chuyển ..... 2 mô tơ piston hướng trục, thay đổi lưu lượng
Quay toa ..... 1 mô tơ piston hướng trục

Các xi lanh thủy lực

	Số lượng	Đường kính	Đ. kính phần ty
Cần	2	120 mm	85 mm
Tay đòn	1	135 mm	95 mm
Gầu	1	115 mm	80 mm

KHUNG GẦM

Tốc độ di chuyển ..... Nhanh : 0 đến 5.5 km/h
Chậm : 0 đến 3.5 km/h
Lực kéo di chuyển (lớn nhất) ..... 203 kN (20 700 kgf)
Khả năng leo dốc ..... 70% (35 độ)

KÍCH THƯỚC

Đơn vị: mm

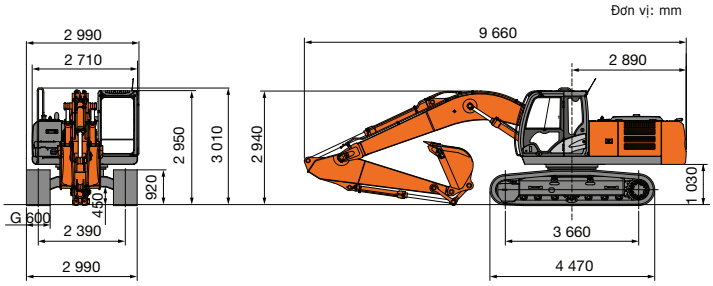

CẤU TRÚC PHÍA TRÊN

Quay toa

Tốc độ quay toa ..... 13.5 vòng/phút
Mô men quay toa ..... 68 kNm (6 900 kgfm)

Cabin vận hành

Cabin rộng rãi, độc lập, rộng 1005 mm, cao 1675mm

CÁC LỰC XÚC ĐÀO

Chiều dài tay đòn	2.91 m
Lực đào của gầu (*ISO)	158 kN (16 200 kgf)
Lực đào của gầu (*SAE: PCSA)	141 kN (14 400 kgf)
Lực của tay nâng (*ISO)	114 kN (11 600 kgf)
Lực của tay nâng (*SAE: PCSA)	110 kN (11 200 kgf)

*Ở chế độ Power Boost.

LƯỢNG NHỚT BẢO DƯỠNG

Thùng nhiên liệu ..... 400.0 lít
Nước làm mát động cơ ..... 23.0 lít
Nhớt động cơ ..... 25.0 lít
Bộ giảm tốc quay toa ..... 6.2 lít
Hộp số di chuyển (mỗi bên) ..... 6.8 lít
Hệ thống thủy lực ..... 240.0 lít
Thùng nhớt thủy lực ..... 135.0 lít

PHẠM VI LÀM VIỆC

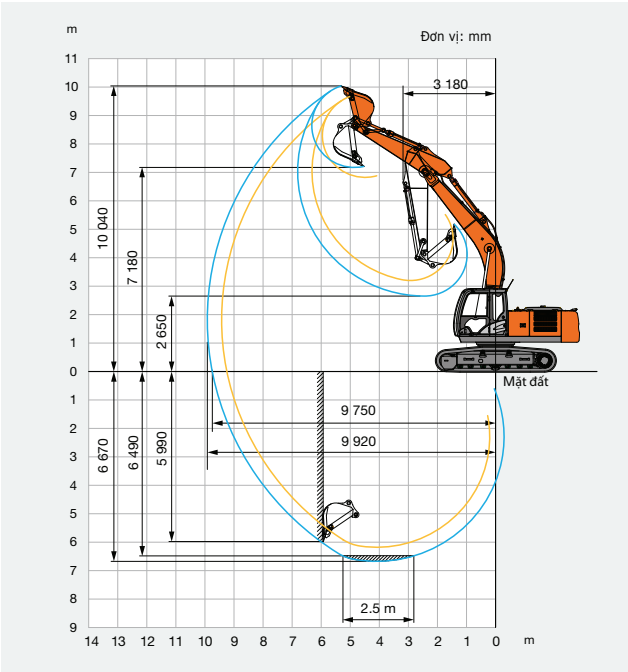

Đặc tính kỹ thuật thiết bị có thể thay đổi mà không báo trước.

TỔNG ĐẠI LÝ CHÍNH THỨC TẠI VIỆT NAM

VITRAC

TRỤ SỞ CHÍNH
ĐC: 990 - Xa lộ Hà Nội, Kp. 2, P. Bình Đa
TP. Biên Hòa, T. Đồng Nai, Việt Nam
ĐT: (0251) 383 1615 | **MST:** 3600437439
vinhphu@vitrac.vn www.vitrac.vn
www.facebook.com/vitrac.vn

TRUNG TÂM 3S ĐÀ NẴNG
ĐC: 150, QL14B,Thôn Thạch Nham Đông,
Xã Hòa Nhơn, Huyện Hòa Vang, Đà Nẵng
ĐT: (023) 6364 4794
vinhphudanang@vitrac.vn

TRUNG TÂM 3S HÀ NỘI
ĐC: Lô 1, Khu Công Nghiệp Quang Minh,
Thị Trấn Quang Minh, Huyện Mê Linh, Hà Nội
ĐT: (024) 3556 22 77
vinhphuhanoi@vitrac.vn